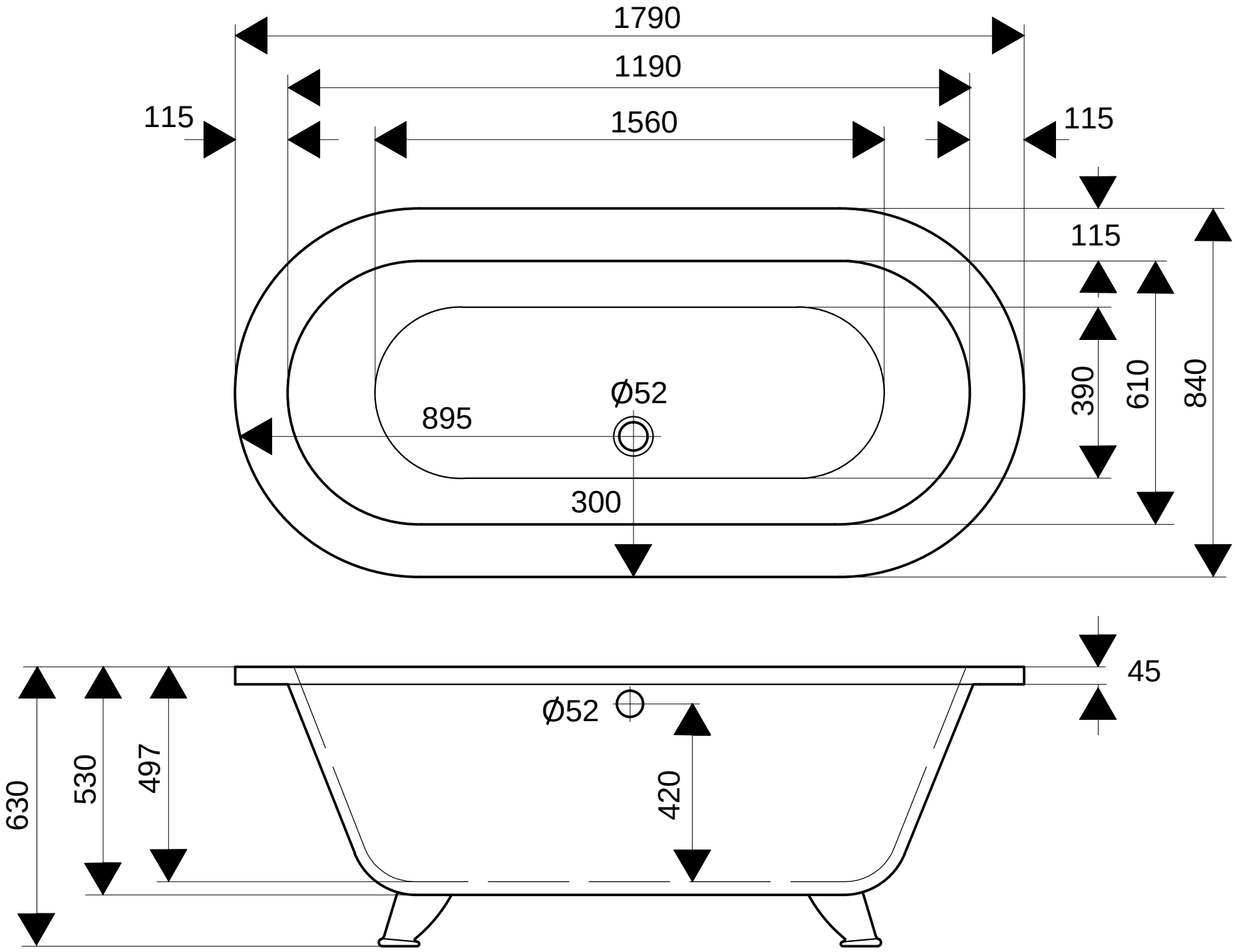
1790
1190
1560
115
115
115
390
610
840
895
Ø52
300
45
Ø52
420
630
530
497