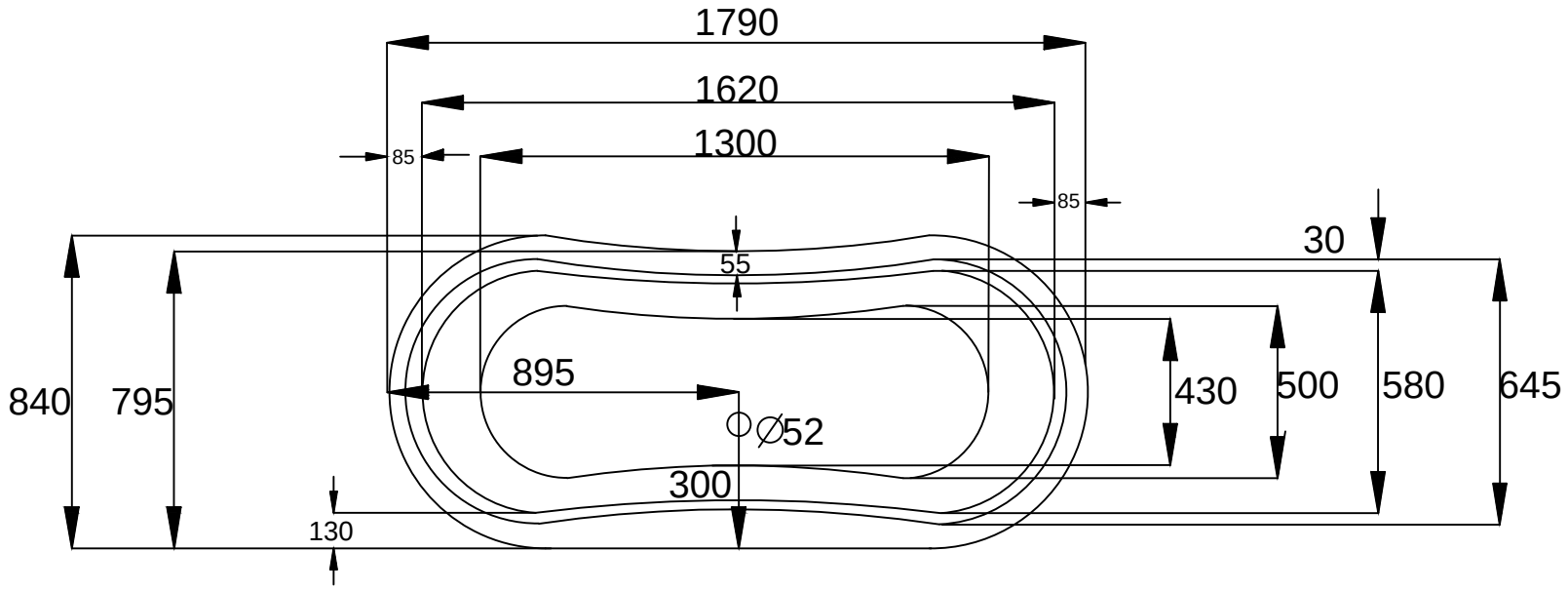
1790
1620
1300
85
85
30
55
840
795
895
430
500
580
645
∅52
300
130

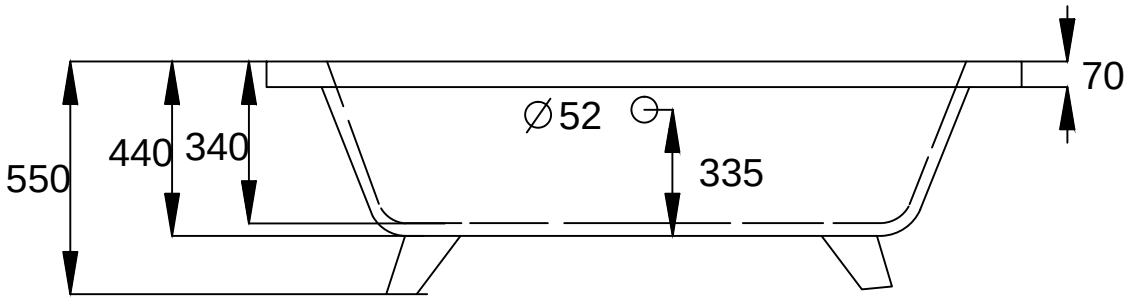
70
∅52
550
440
340
335