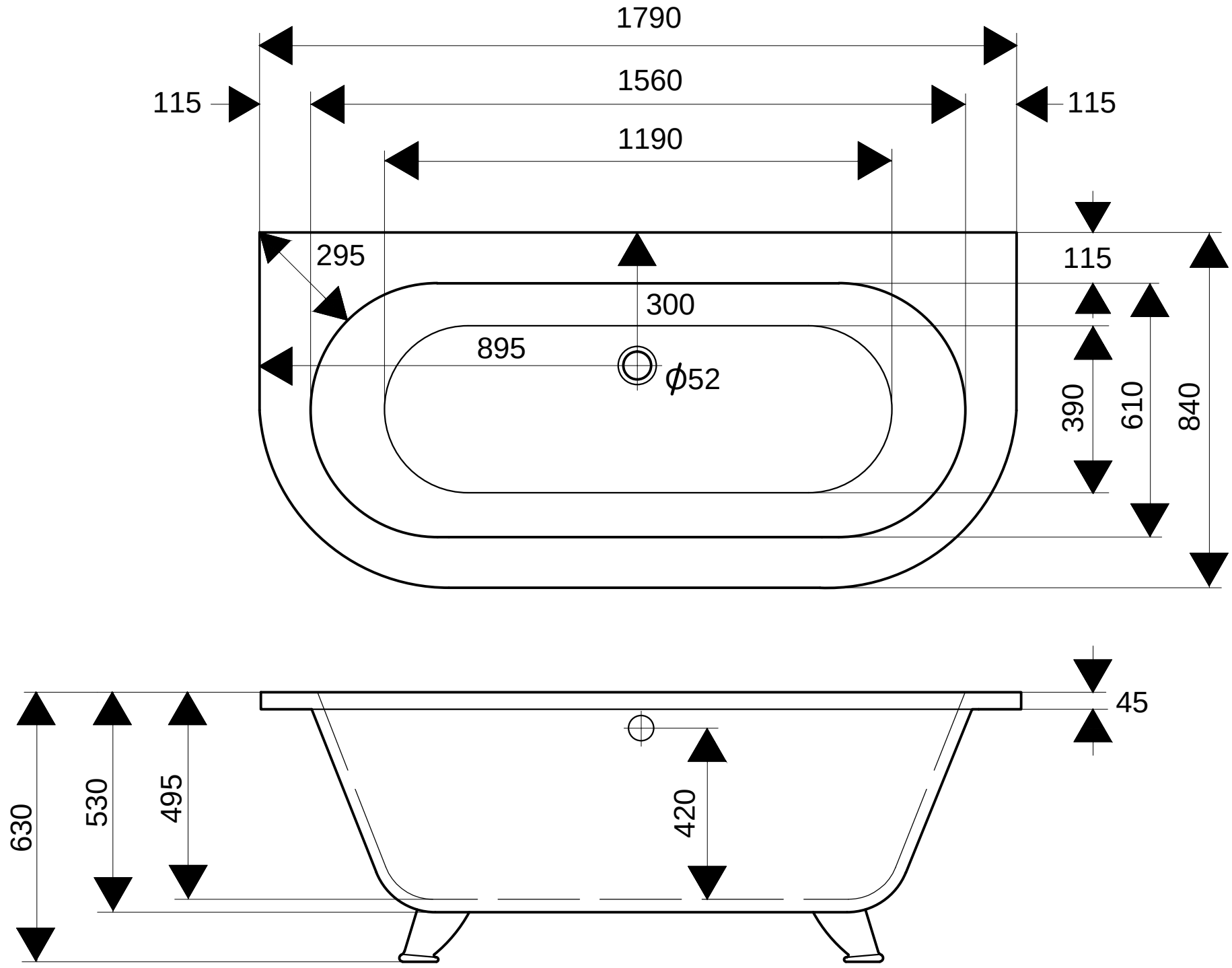
1790
1560
1190
115
115
295
115
300
895
ϕ52
390
610
840
45
630
530
495
420