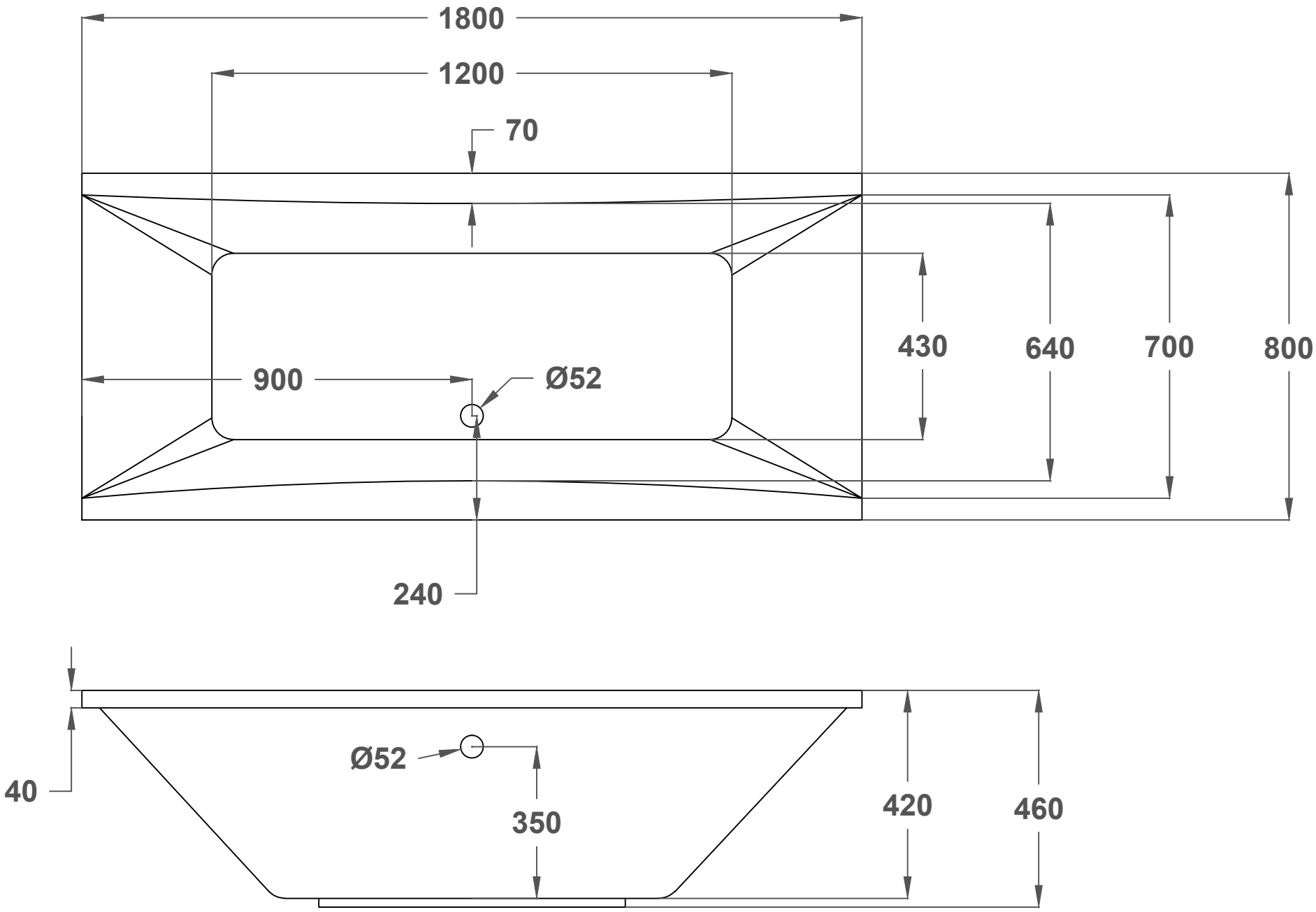
1800
1200
70
430
640
700
800
900
Ø52
240
40
Ø52
350
420
460

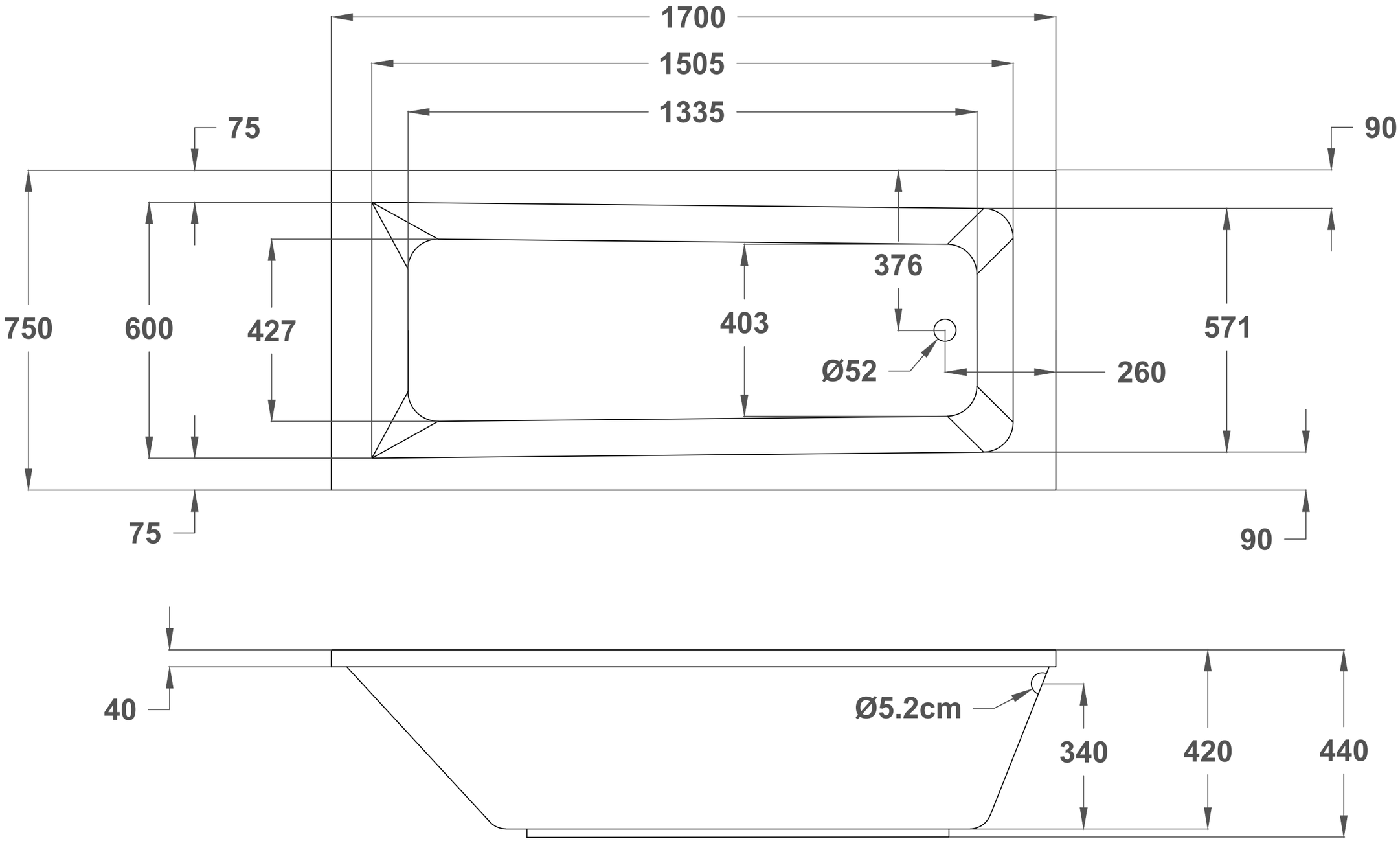
1700
1505
1335
75
90
750
600
427
403
376
571
Ø52
260
75
90
40
Ø5.2cm
340
420
440